Loewe **klang mr1 / klang mr3 / klang mr5**

Комплексний посібник користувача

Див. повний посібник онлайн

LOEWE.

українська

Подяка

Дуже дякуємо за вибір продукції Loewe. Ми раді бачити вас своїм клієнтом. Loewe поєднує найвищі стандарти технологій, дизайну та зручності для користувача. Це однаково стосується телевізорів, відео-, аудіопристроїв і додаткового оснащення. Ані технологія, ані дизайн не є самоціллю, але разом вони повинні сприяти найкращому можливому аудіо- та візуальному досвіду наших клієнтів.

Наш дизайн навіть не ґрунтується на короткочасних, модних тенденціях. Адже ви придбали високоякісне обладнання, яким хочете насолоджуватися завтра та післязавтра.

Використання за призначенням

Ви можете використовувати цей динамік наступним чином:

- Єдиний динамік для відтворення музики з мобільного пристрою через Bluetooth або аудіокабель 3,5 мм.
- Динамік, який є частиною середовища з динаміків для кількох кімнат, сумісного з Airplay 2/Google Home/DTS Play-Fi A.
- Додатковий динамік для вашої сумісної аудіосистеми WDAL2.0.

„my Loewe“ – це точка входу у світ Loewe, яка надає вам доступ до всіх посібників користувача для ваших продуктів Loewe.

Зміст

Використання за призначенням 14
Комплект постачання 14
Документація 14
Розташування паспортної таблички 14
1 Важливі правила техніки безпеки 15
2 Компоненти головного пристрою 17
3 Підключення динаміка 17
4 Звичайна робота.....18
5 Робота у кількох кімнатах....18
6 Робота через Bluetooth.....18
7 Підключення до сумісної аудіосистеми WDAL2.0 19
8 Скидання до заводських налаштувань 19
9 Оновлення програмного забезпечення 19
10 Spotify 20
11 Режими роботи 21
12 Монтаж динаміка klang mr1 на стіну 22
13 Пульт дистанційного керування Assist Audio 1 (опційне додаткове оснащення) 23
14 Усунення несправностей 24
Утилізація 25
Технічні характеристики 25
Ліцензії 24
2

Комплект постачання

Обережно розпакуйте пристрій і переконайтеся, що всі аксесуари є в наявності:

- Динамік
- Кабель живлення
- Посібник користувача
- Комплект для встановлення на стіновому кронштейні (лише klang mr1)

Документація

Ця частина посібника з експлуатації містить важливу основну інформацію. Детальний посібник користувача з описом функцій і можливостей вашого нового виробу Loewe можна завантажити в електронному вигляді з веб-сайту Loewe.

Відскануйте QR-код на передній панелі або відвідайте нашу домашню сторінку служби за адресою:

www.loewe.tv/int/support

У цьому розділі ви також знайдете FAQ – питання, що часто задаються, та відповіді на них.

Розташування паспортної таблички

Таблички з номером моделі та робочою напругою знаходяться під нижньою кришкою.

1 Важливі правила техніки безпеки

Увага: уважно ознайомтеся з цією сторінкою, щоб забезпечити безпечну роботу пристрою.

Дотримуйтесь усіх правил техніки безпеки та інструкцій з експлуатації під час використання цього виробу.

Ви повинні зберегти правила техніки безпеки та інструкції з експлуатації для використання в майбутньому.

Треба суворо дотримуватися всіх попереджень, позначених на виробі та перелічених в інструкції з експлуатації.

Пояснення символів

Обладнання з подвійною ізоляцією (клас II). Цей електропристрій був сконструйований таким чином, що не потребує безпечного підключення до електричного заземлення.

Цей символ вказує на ризики, спричинені високою напругою.

Цей символ попереджає користувача про інші, більш специфічні ризики.

Цей символ вказує на небезпеку, спричинену розвитком пожежі.

1.1 Встановлення

1.1.1 Розміщення

Розташуйте пристрій на стабільній рівній поверхні.

Не розташовуйте пристрій поблизу сильних магнітних полів.

Для забезпечення оптимальної акустичної продуктивності та безпечного прокладання кабелів розташовуйте пристрій на відстані щонайменше 5 см від стіни.

1.1.2 Кабелі

Прокладайте кабелі динаміка та живлення таким чином, щоб їх не пошкодити. Кабель живлення не можна перегинати або прокладати через гострі краї, стояти на ньому або піддавати впливу хімічних речовин. Кабель живлення з пошкодженою ізоляцією може спричинити ураження електричним струмом і створює небезпеку займання. Таким чином, його необхідно змінити перед повторним використанням пристрою.

1.1.3 Не використовуйте цей пристрій поблизу води

Пристрій в жодному випадку не можна піддавати впливу води або водяних бризок, наприклад, використовувати його біля ванни, умивальника, кухонної раковини, пральної машини, у вологому підвалі чи басейні. В жодному випадку не ставте на пристрій ємності, наповнені рідинами, як-от вази для квітів.

1.1.4 Вентиляція

Прорізи та отвори в корпусі використовуються для вентиляції пристрою, щоб забезпечити надійну роботу пристрою та захистити його від перегріву. Не закривайте вентиляційні отвори. Встановлюйте пристрій відповідно до інструкцій виробника. В жодному випадку не блокуйте вентиляційні отвори, ставлячи пристрій на ліжко, диван, килим або подібні м'які поверхні. За відсутності відповідної вентиляції цей пристрій не можна встановлювати на книжкову полицю чи вбудовану шафу.

1.1.5 Тепло

Не встановлюйте пристрій поблизу гарячих поверхонь, таких як радіатори, тепловентилятори, печі та інші пристрої. В жодному разі не ставте на пристрій або поблизу нього джерела відкритого вогню, наприклад свічки чи ліхтарі.

1.1.6 Додаткове оснащення

Використовуйте лише додаткове оснащення, рекомендоване виробником.

1.2 Використання

1.2.1 Перевантаження

В жодному разі не перевантажуйте електричні розетки, подовжувачі, трійники тощо, оскільки це створює ризик пожежі або ураження струмом.

1.2.2 Гроза

Під час грози та якщо пристрій не використовується протягом тривалого часу, його слід від'єднати від мережі.

1.2.3 Потрапляння сторонніх матеріалів і рідин

Слідкуйте, щоб сторонній матеріал або рідина не потрапили в цей пристрій через вентиляційні отвори. У разі потрапляння такі матеріали або рідини можуть контактувати з високовольтними компонентами або спричинити коротке замикання, що призведе до пожежі або ураження електричним струмом. В жодному випадку не проливайте на пристрій будь-які рідини.

1.2.4 Ризики, пов'язані з високою гучністю

Пристрій не призначений для прослуховування в навушниках. Щоб уникнути можливого пошкодження слуху, не слухайте його на високій гучності протягом тривалого часу.

1.2.5 Відключення від джерела живлення

Кнопка живлення, яка може бути наявна, не відключає джерело живлення повністю. Щоб повністю від'єднати пристрій від мережі, витягніть кабель живлення з розетки.

Вилка має бути легкодоступною, щоб пристрій можна було від'єднати від мережі в будь-який момент.

1.3 Технічне обслуговування

1.3.1 Чищення та догляд

Перед чищенням виробу витягніть перехідник живлення цього пристрою з розетки. Очищуйте динаміки лише м'якою, вологою, чистою тканиною нейтрального кольору, без будь-яких агресивних або абразивних засобів для чищення. Решітки динаміків покриті текстилем. Внаслідок електростатичного заряду на кришці динаміка може накопичуватися пил. За потреби його можна обережно видалити, використовуючи пилосос із м'якою щіткою.

Для забруднень або плям:

Змочіть м'яку тканину нейтрального кольору розчином миючого засобу або звичайним засобом для видалення плям, і обережно потріть пляму! Ви також можете обробити пляму безпосередньо комерційним сухим спреєм для виведення плям (зібрати пил). Не змочуйте тканину покриття безпосередньо миючим засобом або засобом для виведення плям (ризик утворення кільцевих плям)! Не використовуйте для чищення тканини розчинники.

Під час використання засобу для виведення плям дотримуйтесь інструкцій із застосування виробника.

1.4 Ремонт пристрою

1.4.1 Пошкодження, що потребують ремонту

Технічне обслуговування та ремонт повинні виконуватися лише кваліфікованим сервісним центром. Техобслуговування/ремонт необхідні, якщо пристрій було пошкоджено (наприклад, мережевий перехідник), якщо всередину пристрою потрапила рідина, якщо всередину пристрою потрапили сторонні предмети, якщо пристрій потрапив під дощ або вологу, якщо він не працює належним чином або впав.

1.4.2 Мінімізація ризиків ураження електричним струмом, виникнення пожежі тощо

Не видаляйте гвинти, не знімайте кришки або частини корпусу.

Декларація відповідності нормам ЄС

Цим компанія Loewe Technology GmbH заявляє, що радіопристрій типу Loewe klang mr відповідає основним вимогам та іншим відповідним положенням Директиви 2014/53/ЄС. Ви можете знайти повний текст декларації відповідності нормам ЄС на веб-сторінці за адресою: www.loewe.tv/int/support

Цей продукт можна використовувати в усіх країнах-членах ЄС.

Через частотний діапазон 5 ГГц вбудованого

модуля WLAN використання в наведених нижче країнах дозволено лише всередині будівель:

AT	BE	BG	CZ	DK	EE	FR	DE	IS	IE	IT
EL	ES	CY	LV	LI	LT	LU	HU	MT	NL	NO
PL	PT	RO	SL	SK	TR	FI	SE	CH	UK	HR

Відповідність нормативним вимогам ФКЗ

Цей пристрій відповідає частині 15 нормативних вимог ФКЗ. Експлуатація залежить від таких двох умов:
(1) Цей пристрій не може створювати шкідливих перешкод.
(2) Цей пристрій має сприймати будь-які отримані перешкоди, включаючи перешкоди, які можуть спричинити небажану роботу.

ПРИМІТКА. Це обладнання було протестовано та визнано таким, що відповідає обмеженням для цифрових пристроїв класу B, згідно з частиною 15 нормативних вимог ФКЗ. Ці обмеження призначені для забезпечення розумного захисту від шкідливих перешкод під час встановлення в житлових приміщеннях.

Це обладнання генерує, використовує та може випромінювати радіочастотну енергію та, якщо його встановити та використовувати не відповідно до інструкцій, може спричинити шкідливі перешкоди для радіозв'язку. Однак немає жодної гарантії, що перешкоди не виникнуть під час конкретного встановлення. Якщо це обладнання справді створює шкідливі перешкоди радіо- чи телевізійному прийому, що можна визначити, вимкнувши й увімкнувши обладнання, користувачеві рекомендується спробувати усунути перешкоди за допомогою одного або кількох із наведених нижче заходів:

- Переорієнтуйте або перемістіть приймальну антену.
- Збільште відстань між обладнанням і приймачем.
- Підключіть обладнання до іншої розетки, ніж та, до якої підключено приймач.
- Зверніться по допомогу до дилера або досвідченого радіо/телетехніка.

ПРИМІТКА. Виробник не несе відповідальності за будь-які радіо- чи телеперешкоди, спричинені несанкціонованими модифікаціями цього обладнання. Такі модифікації можуть позбавити користувача права на використання обладнання.

РЧ-опромінення

Це обладнання відповідає обмеженням радіаційного опромінення ФКЗ, встановленим для неконтрольованого середовища. Це обладнання слід встановлювати та експлуатувати на мінімальній відстані 20 см між радіатором і вашим тілом. Цей передавач не можна розміщувати або використовувати в поєднанні з будь-якою іншою антеною або передавачем.

Відповідність нормативним вимогам IC

Цей пристрій відповідає CAN ICES-003 (B)/NMB-003(B).

Цей пристрій містить неліцензійний(-і) передавач(-и)/приймач(-і), які відповідають умовам звільнення від ліцензії в області інновацій, науки та економічного розвитку Канади (RSS). Експлуатація залежить від таких двох умов:

(1) Цей пристрій не може створювати перешкод.

(2) Цей пристрій має приймати будь-які перешкоди, включаючи перешкоди, які можуть спричинити небажану роботу пристрою.

РЧ-опромінення

Це обладнання відповідає обмеженням радіаційного опромінення IC, встановленим для неконтрольованого середовища. Це обладнання слід встановлювати та експлуатувати на мінімальній відстані 20 см між радіатором і вашим тілом. Цей передавач не можна розміщувати або використовувати в поєднанні з будь-якою іншою антеною або передавачем.

2 Компоненти головного пристрою

2.1 Верхня панель

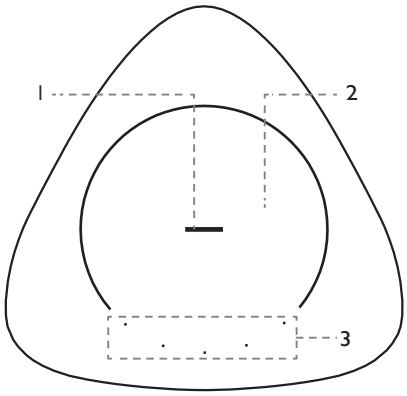

1. Світлодіодна центральна кнопка

Стан світлодіодного індикатора	Статус
Синій світлодіод миготить	Режим з'єднання по Bluetooth/пауза/вимкнення звуку
Синій світлодіод увімкнений	Режим Bluetooth
Бірюзовий світлодіод миготить	Режим з'єднання по WDAL2.0
Бірюзовий світлодіод увімкнений	Режим WDAL2.0
Оранжевий світлодіод увімкнений	Багатокімнатний режим
Оранжевий світлодіод миготить	Пауза/вимкнення звуку у багатокімнатному режимі
Зелений світлодіод увімкнений	Режим LINE IN
Зелений світлодіод миготить	Пауза у режимі LINE IN
Світлодіод вимкнений	Динамік вимкнений

2. Чутлива до дотику зона
3. 5 світлодіодних кнопок

2.2 Нижня панель

Знизу динаміка кріпиться магнітна кришка. Зніміть цю кришку, щоб отримати доступ до кнопок і паспортної таблички. Встановіть на місце кришку, якщо вам більше не потрібен доступ до кнопок.

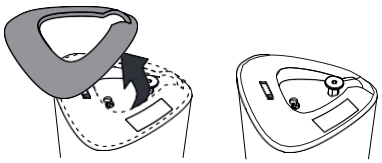

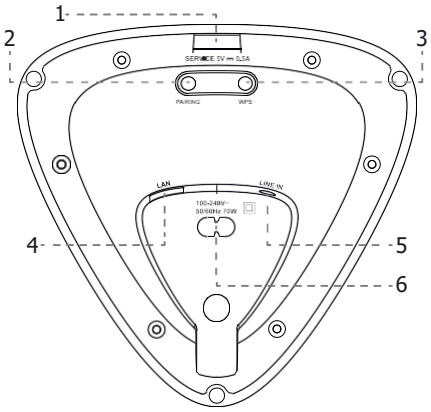

1. **USB**-порт– лише для оновлення програмного забезпечення.
2. Кнопка **PAIRING** – для з'єднання по WDAL 2.0.
3. Кнопка/індикатор **WPS (захищене налаштування Wi-Fi)** – Запускає встановлення Wi-Fi для Play-Fi. Натисніть і утримуйте кнопку протягом 3 секунд, щоб активувати режим WPS. Натисніть і утримуйте кнопку протягом 8 секунд, щоб активувати режим AP. У режимі AP відновлюються усі налаштування DTS Play-Fi / Multi Room.

Стан світлодіодного індикатора	Статус
Світлодіод повільно миготить	Режим точки доступу Wi-Fi (AP)
Світлодіод блимає двічі	Режим захищеного встановлення Wi-Fi (WPS)
Світлодіод увімкнений	Успішне підключення/спо лучення

4. **LAN** – підключити маршрутизатор через кабель LAN.
5. **LINE IN** – підключити аудіоджерело через аудіокабель 3,5 мм.
6. **AC IN** – підключитися до електричної розетки.

3 Підключення динаміка

3.1 Підключення живлення

Примітка

Ризик пошкодження виробу! Переконайтеся, що напруга джерела живлення відповідає напрузі, надрукованій на паспортній табличці. Зніміть магнітну кришку знизу, щоб знайти паспортну табличку.

Підключіть кабель живлення до гнізда AC IN динаміка, а потім до розетки.

При підключенні живлення динамік запускається автоматично. Ви повинні побачити, як загориться світлодіодний індикатор у верхній частині.

3.2 Підключення до Wi-Fi

Встановлення Airplay

Використовуйте AirPlay, щоб налаштувати з'єднання Wi-Fi пристрою з iOS (iOS 7 або пізнішої версії) і динаміка.

1. Натисніть і утримуйте кнопку **WPS**, розташовану в нижній частині динаміка, протягом 8 секунд, щоб активувати з'єднання Wi-Fi, доки динамік не видасть другий сигнал, а потім відпустіть кнопку.
2. Зачекайте, доки світловий індикатор Wi-Fi не змінить блимання зі швидкого на повільне. Повільне блимання вказує на те, що динамік переходить у режим налаштування Wi-Fi.
3. На пристрої iOS перейдіть у **Налаштування > Wi-Fi** > вибрати **мережу [пристрій Play-Fi (xxxxxx)]**
4. Динамік буде автоматично розпізнано як пристрій Airplay. Торкніться **[Налаштувати новий динамік AirPlay]**.
5. Торкніться [Показати інші мережі…] і виберіть домашню мережу, до якої потрібно підключити динамік.
6. Після успішного підключення Wi-Fi світловий індикатор Wi-Fi перестає блимати та світиться постійно. Налаштувавши цей виріб у своїй мережі Wi-Fi, ви зможете керувати ним із будь-якого смартфона чи планшета в тій самій мережі.

Налаштування Google Home

1. Завантажте застосунок Google Home на свій мобільний пристрій.
2. Лише для iPhone/iPad: увімкніть Bluetooth мобільного пристрою.
3. Натисніть і утримуйте кнопку **WPS**, розташовану в нижній частині динаміка, протягом 8 секунд, щоб активувати з'єднання Wi-Fi, доки динамік не видасть другий сигнал, а потім відпустіть кнопку.
4. Зачекайте, доки світловий індикатор Wi-Fi не змінить блимання зі швидкого на повільне. Повільне блимання вказує на те, що динамік переходить у режим налаштування Wi-Fi.
5. Відкрийте застосунок Google Home.
6. Виконайте необхідні кроки для налаштування пристрою.

Якщо ви не можете знайти інструкції з налаштування динаміка:

У верхньому лівому куті головного екрана програми Google Home натисніть **Додати + > Налаштувати пристрій > Новий пристрій**.

Виконайте кроки з налаштування.

Режим WPS

Якщо ваш маршрутизатор має Wi-Fi Protected Setup (WPS), ви можете налаштувати підключення без введення пароля.

1. Натисніть і утримуйте кнопку WPS протягом 3 секунд. Ви почуєте звуковий сигнал, а індикатор Wi-Fi блимне двічі довгим сигналом.
2. Натисніть кнопку WPS на маршрутизаторі. Зазвичай ця кнопка позначена логотипом WPS.

українська

українська

Примітка

- WPS не є стандартною функцією всіх маршрутизаторів. Якщо ваш маршрутизатор не має WPS, виконайте стандартні налаштування Wi-Fi.
- Натисніть кнопку WPS один раз, якщо ви хочете вийти з режиму WPS, або вихід буде здійснено автоматично через 2 хвилини.

3.3 Підключення кабелю LAN

Підключіть динамік і маршрутизатор за допомогою кабелю LAN Cat 5.

4 Звичайна робота

4.1 Регулювання гучності

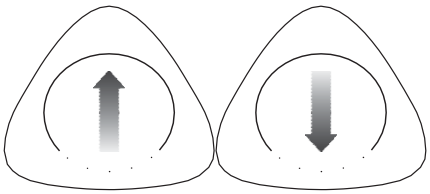

Проведіть пальцем знизу вгору по сенсорній області, щоб один раз збільшити гучність.

Проведіть пальцем зверху вниз, щоб один раз зменшити гучність.

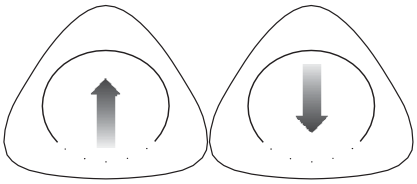

Проведіть пальцем знизу вгору та тримайте палець на сенсорній області, щоб безперервно збільшувати гучність.

Проведіть пальцем зверху вниз і тримайте палець на сенсорній області, щоб безперервно зменшувати гучність.

4.2 Пауза/вимкнення звуку

Торкніться сенсорної області один раз, трек буде призупинено або звук вимкнено залежно від поточного джерела.

Wi-Fi/багатокімнатний, Bluetooth –

пауза

LINE IN, інтернет-радіо – вимкнення звуку

Натисніть ще раз на сенсорну область, щоб продовжити відтворення або ввімкнути звук.

4.3 Зміна треку

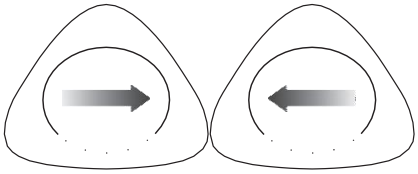

У режимі Bluetooth або багатокімнатному режимі проведіть пальцем праворуч/ліворуч по сенсорній області, щоб перейти до наступного/попереднього треку.

4.4 Обране

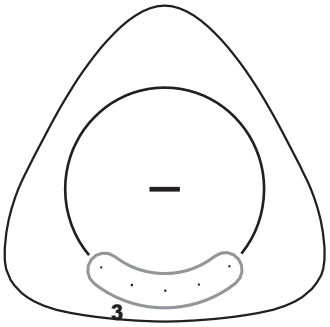

У режимі Wi-Fi/багатокімнатному режимі у списку обраного можна зберегти до 5 станцій або плейлистів. Натисніть і утримуйте одну з кнопок внизу протягом 3 секунд. Поточна станція або плейлист будуть збережені на цій кнопці. Усі 5 світлодіодних індикаторів короткочасно засвітяться, щоб підтвердити успішне збереження обраного.

Для виклику збереженого треку або плейлиста просто торкніться відповідного світлодіода.

Примітка:

- Кнопки, де зберігаються обрані станції та плейлисти, світяться білим.

5 Багатокімнатна робота

Цей динамік можна використовувати у складі налаштування динаміків для кількох кімнат. Це означає, що ту саму музику можна відтворювати з вашого динаміка та інших сумісних динаміків одночасно в усьому домі

Щоб скористатися цією функцією, переконайтеся, що динамік і ваш смартфон/планшет підключені до однієї мережі. для керування ви можете використовувати додаток Google Home, AirPlay 2 або DTS Play-Fi сумісними колонками. Після цього ви можете відтворювати музику на кількох динаміках одночасно, призначати динаміки для різних груп, регулювати гучність окремо або використовувати основну гучність, щоб змінити гучність на всіх динаміках одночасно.

5.1 Вбудований Chromecast

Цей динамік підтримує вбудовану функцію Chromecast, яка дозволяє транслювати музику з сумісних із Chromecast застосунків на ваш аудіопристрій. Щоб скористатися цією функцією, переконайтеся, що динамік і ваш смартфон/планшет підключені до однієї мережі. Почніть відтворювати музику в застосунку з підтримкою Chromecast і транслюйте її на свій динамік або групу динаміків у кількох кімнатах, просто торкнувшись кнопки (cast) і вибравши динамік/групу.

5.2 AirPlay 2

Якщо у вас пристрій з iOS, ви можете використовувати AirPlay 2 для багатокімнатної потокової передачі.

1. Підключіть пристрій зіOS до тієї ж мережі Wi-Fi, що й динамік
2. Проведіть пальцем до Центру керування на пристрої з iOS і торкніться значка AirPlay в елементі керування музикою.
3. Зі списку доступних пристроїв AirPlay виберіть багатокімнатний динамік, торкнувшись порожнього кола поруч із його назвою. Якщо в одній мережі є кілька динаміків із підтримкою AirPlay 2, їх також можна вибрати.

5.3 Застосунок DTS Play-Fi

Іншим варіантом відтворення музики за допомогою багатокімнатної функції є використання програми DTS Play-Fi.

Окрім стандартних функцій багатокімнатного режиму, цей застосунок дозволяє оновлювати програмне забезпечення для багатокімнатної функції, а також надає доступ до інтернет-радіо.

1. Завантажте та встановіть застосунок DTS Play-Fi на свій мобільний пристрій.
2. Підключіть мобільний пристрій до тієї ж мережі, що й динамік.
3. Запустіть застосунок DTS Play-Fi.
4. Динамік може виконувати оновлення програмного забезпечення. Під час першого налаштування пристрою програмне забезпечення буде оновлено до останньої версії. Оновлення програмного забезпечення може зайняти кілька хвилин. Не від’єднуйте динамік, не вимикайте пристрій, не від’єднуйте USB-накопичувач чи мережу під час оновлення. Ці дії потенційно можуть зруйнувати ваш динамік!
5. У застосунку виберіть динамік або групу динаміків.
6. Виберіть одну з доступних служб потокового передавання музики та виберіть аудіотрек. Динамік або група динаміків почнуть відтворення.

6 Робота по Bluetooth

Підключіть динамік до пристрою з Bluetooth (наприклад, iPad, iPhone, iPod touch, телефон Android або ноутбук) через Bluetooth, після чого ви зможете прослуховувати аудіофайли, збережені на пристрої, через динамік.

6.1 Сполучення з телефоном/планшетом

Щоб активувати з'єднання по Bluetooth, коли жоден пристрій Bluetooth не з'єднано з динаміком:

1. Натисніть і утримуйте палець протягом 3 секунд у верхній частині сенсорної області, щоб увійти в з'єднання по Bluetooth.
2. Світлодіод засвітиться синім кольором на знак підтвердження.

Щоб активувати з'єднання по Bluetooth для під'єднання додаткового пристрою Bluetooth:

1. Натисніть і утримуйте палець протягом 3 секунд у верхній частині сенсорної області, щоб увійти в режим Bluetooth.
2. Ще раз торкніться і утримуйте палець протягом 3 секунд у верхній частині сенсорної області, щоб увійти в режим з'єднання по Bluetooth. Світлодіод засвітиться синім кольором на знак підтвердження.

Подальші кроки створення сполучення:

3. Увімкніть Bluetooth на телефоні/планшеті, знайдіть і виберіть «Пристрій Play-Fi (xxxxxx)», щоб підключитися. Щоб отримати інформацію про ввімкнення Bluetooth, зверніться до посібника користувача телефону/планшета.
4. Після успішного під'єднання центральний світлодіод буде світитися синім.
5. Виберіть і відтворіть аудіофайли або музику на вашому пристрої з Bluetooth. Якщо під час відтворення здійснюється дзвінок, музика призупиняється. Коли розмову буде завершено, відтворення відновиться.

6.2 Підключення до сполученого пристрою

1. Натисніть і утримуйте палець протягом 3 секунд у верхній частині сенсорної області, щоб увійти в режим Bluetooth.
2. Попередньо сполучений телефон/планшет автоматично підключається до динаміка.

Примітка

- Динамік залишається в режимі сполучення лише 45 секунд. Якщо протягом цього часу з ним не буде з'єднаний жоден пристрій, динамік повернеться до останнього активного джерела.
- Максимальна робоча відстань між динаміком і пристроєм з Bluetooth становить приблизно 10 метрів.
- Сумісність з усіма пристроями з Bluetooth не гарантується.

7 Підключення до сумісної аудіосистеми WDAL2.0

Якщо у вас є аудіосистема Loewe з функцією WDAL2.0, цей динамік можна інтегрувати в цю систему та використовувати для відтворення одного з доступних аудіоканалів. До аудіосистеми WDAL2.0 можна підключити до 5 колонок і один сабвуфер. Повний набір динаміків, вірно встановлений у вашій кімнаті, створить справжній об'ємний звук.

7.1 Сполучення з аудіосистемою WDAL2.0

1. Натисніть і утримуйте протягом 3 секунд кнопку PAIRING у нижній частині динаміка, щоб увійти в режим сполучення WDAL2.0. На знак підтвердження світлодіод у верхній частині буде блимати бірюзовим. Динамік залишається в режимі сполучення лише 45 секунд.
2. Натисніть кнопку сполучення на аудіосистемі WDAL2.0. Інформацію про ввімкнення сполучення WDAL2.0 див. у посібнику користувача аудіосистеми. Після успішного сполучення центральний світлодіод динаміка горітиме бірюзовим.
3. Налаштуйте аудіоканал, який має відтворювати динамік. Опції: об'ємний лівий, передній лівий, центральний, передній правий, об'ємний правий. Для цього натисніть і утримуйте одну з 5 кнопок у верхній частині динаміка. Кожна кнопка відповідає окремому каналу.

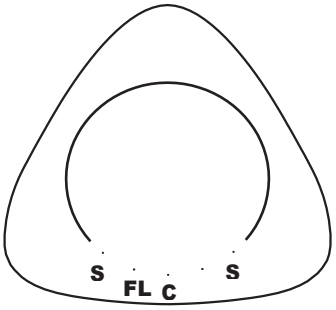

SL – лівий канал об'ємного звуку
FL – передній лівий канал
C – центральний канал
FR – передній правий канал
SR – правий канал об'ємного звуку

4. Встановіть перемикач WDAL2.0 аудіосистеми в положення **«SMALL»** для відповідного каналу. Додаткову інформацію див. у посібнику користувача аудіосистеми.

Примітка:

- Якщо сполучення та вибір каналу були успішними, через 10 секунд світлодіоди вгорі вимкнуться.
- Якщо сполучення або вибір каналу не були успішними, динамік повернеться до попереднього джерела.
- Режим WDAL2.0 має найвищий пріоритет, і динамік неможливо перемкнути на інше джерело, якщо головна аудіосистема не вимкнена/не перебуває в режимі очікування.
- Коли головну аудіосистему WDAL2.0 увімкнено, сполучений динамік автоматично перемикається в режим WDAL2.0.
- Коли динамік перебуває в режимі WDAL2.0, неможливо змінити гучність або вимкнути звук за допомогою динаміка. Це можна зробити лише за допомогою головної аудіосистеми.
- Коли WDAL2.0 підключено, світлодіодний індикатор динаміка світиться блакитним кольором. Проте світлодіодний індикатор вимкнеться через 60 секунд, щоб не заважати під час перегляду телевізора в темній кімнаті. Одним дотиком світлодіод вмикається знову.

7.2 Зміна аудіоканалу

Якщо динамік уже підключено через WDAL2.0 і ви хочете використовувати його для відтворення іншого каналу, дійте наступним чином:

1. Натисніть кнопку **PAIRING** у нижній частині динаміка. Світлодіод у верхній частині загориться блакитним світлом.
2. Світлодіодний індикатор поточного каналу також засвітиться.
3. Натисніть і утримуйте протягом 3 секунд кнопку, що відповідає новому каналу. 4. Попередній індикатор вимкнеться, і засвітиться індикатор нового каналу.
4. Установіть перемикач аудіосистеми WDAL2.0 в положення **«SMALL»** для відповідного каналу.

8 Скидання до заводських налаштувань

Скидає налаштування пристрою до стандартних. Натисніть і утримуйте кнопки WPS і PAIRING у нижній частині динаміка, доки не почуєте звук і не загоряться всі світлодіоди. Після цього динамік вимкнеться та перезапуститься. Зачекайте, поки динамік повністю не увімкнеться (зверху горить біле світло). Тепер ви можете безпечно від'єднати динамік від мережі.

Попередження: не від'єднуйте динамік від мережі, поки він повністю не завантажиться після процесу відновлення заводських налаштувань. Недотримання може призвести до пошкодження динаміка!

9 Оновлення програмного забезпечення

Для оновлення мікропрограми динаміка:

Останні версії програмного забезпечення можна знайти за адресою:

www.loewe.tv/int/support

Виконайте кроки зі встановлення, наведені в документі, що надається разом із програмним забезпеченням.

Для оновлення багатокімнатної функції динаміка:

1. Завантажте та встановіть на свій мобільний пристрій застосунок DTS Play-Fi.
2. Підключіть динамік до застосунку.
3. Якщо доступне нове програмне забезпечення Play-Fi, застосунок сповістить вас.
4. Дотримуйтесь інструкцій у програмі, щоб запустити оновлення багатокімнатної функції.

Попередження: для оновлення програмного забезпечення може знадобитися кілька хвилин. Не від'єднуйте динамік, не вимикайте пристрій, не від'єднуйте USB-накопичувач чи мережу під час оновлення. Ці дії потенційно можуть зруйнувати ваш динамік!

10 Spotify

Використовуйте свій телефон, планшет або комп'ютер в якості пульта дистанційного керування для Spotify. Інструкції можна знайти на spotify.com/connect.

11 Робочі режими

Як би ви хотіли використовувати свій динамік?

Я хочу використовувати динамік як динамік для кількох кімнат разом із сервісами потокової передачі музики.

Підключіться до Wi-Fi і не сполучайтеся з пристроєм WDAL2.0
У цьому режимі динамік працює автономно, і ви можете вибрати його за допомогою улюбленого застосунку.

ECO-режим
В ECO-режимі за замовчуванням динамік переходить у режим очікування, якщо звук не відтворюється протягом 15 хвилин. Щоб знову увімкнути динамік, потрібно торкнутися сенсорного інтерфейсу. В ECO-режимі динамік споживатиме якомога менше енергії, коли вона не потрібна. Щоб динамік завжди був доступним із застосунку, перейдіть у багатокімнатний режим

Натисніть і утримуйте центральну кнопку понад 7 секунд.
Увійдіть у багатокімнатний режим -> індикатор блимає 5 разів червоним Увійдіть у режим Eco -> індикатор блимає 5 разів зеленим

Багатокімнатний режим
У цьому режимі динамік завжди буде ввімкнений та доступний для відтворення з будь-якого джерела. У цьому режимі динамік споживає більше енергії. Після 15 хвилин відсутності відтворення динамік переходить в режим енергозбереження, зберігаючи повну доступність. На це вказує тьмяний білий світлодіод. Якщо ви бажаєте повернутися до режиму ECO, ви можете зробити це, натиснувши центральну кнопку ще раз та утримуючи її протягом більше ніж 7 секунд.

Щоб використовувати динамік як супутниковий динамік, підключений до аудіосистеми WDAL2.0, виконайте скидання до заводських налаштувань.

Я хочу використовувати динамік як супутниковий динамік, підключений до аудіосистеми.

Підключайтеся до аудіосистеми WDAL2.0 і не підключайтеся до Wi-Fi.
У цьому режимі динамік підключається до аудіосистеми WDAL2.0 (наприклад, багатокімнатна звукова панель) і вмикається та вимикається за допомогою цієї системи.

Режим WDAL
Щоб передавати музику на динамік, виберіть аудіосистему WDAL2.0 у своєму улюбленому застосунку і за цього налаштування супутниковий динамік відтворюватиме аудіо автоматично. Якщо ваша аудіосистема WDAL2.0 є звуковою панеллю, ви можете налаштувати її на багатокімнатний режим, щоб вона завжди була доступною, навіть коли телевізор вимкнено (див. посібник із звукової панелі).
Багатокімнатну функцію цього динаміка повністю вимкнено для економії енергії, зменшення радіовипромінювання та запобігання появі в застосунку кількох динаміків, підключених до аудіосистеми.

Щоб активувати багатокімнатну функцію та використовувати динамік як автономний, виконайте скидання до заводських налаштувань

українська

12 Монтаж динаміка klang mr1 на стіні

Ви можете розмістити klang mr1 на меблях або полицях, але також є можливість встановити його на стіні.

Встановлення має виконувати лише кваліфікований персонал. Невірне збирання може призвести до серйозних травм і пошкодження майна. Установник несе відповідальність за перевірку того, що стіна безпечно витримає загальне навантаження пристрою та настінних кронштейнів.

Під час свердління отворів у стінах важливо уникати контакту з електричними кабелями та водопровідними чи газовими трубами, які прокладені у стінах. Тому рекомендується використовувати якісний детектор проводів під напругою та локатор прихованих предметів. Свердліть конструкції лише тоді, коли ви впевнені, що це безпечно.

Якщо динамік встановлено на стіні, ви не матимете доступу до кнопок у нижній частині, тому спершу потрібно виконати всі необхідні підключення.

Для встановлення потрібні додаткові інструменти та апаратне забезпечення (не входить у комплект).

Зображення встановлення на стіні можна знайти на останніх сторінках цього посібника.

1. Уважно перевірте вміст упаковки перед початком встановлення. Разом із klang mr постачаються наступні частини для настінного кріплення 1:
   - Настінний кронштейн
   - Магнітний чохол для настінного кронштейна
   - Нижня кришка для динаміка
   - 1x гвинт
2. Розмістіть настінний кронштейн на стіні та позначте олівцем розташування двох отворів. Просвердліть два отвори в стіні в позначених місцях. Якщо необхідно, вставте один дюбель (не входить до комплекту) у кожен отвір. Прикріпіть настінний кронштейн до стіни за допомогою двох саморізів (не входять до комплекту). Послабте нижній гвинт для регулювання рівня – затягніть його, коли закінчите.

Кінцевий користувач несе відповідальність за вибір правильного типу шурупа та дюбеля залежно від типу стіни.

3. Помістіть магнітну кришку на настінний кронштейн так, щоб вона закривала головки гвинтів.
4. Протягніть кабель живлення та всі інші кабелі через отвір у кутку настінного кронштейна.
5. Підключіть їх до динаміка.
6. Встановіть нижню кришку на динамік.
7. Прикріпіть динамік до настінного кріплення за допомогою гвинта, що додається.

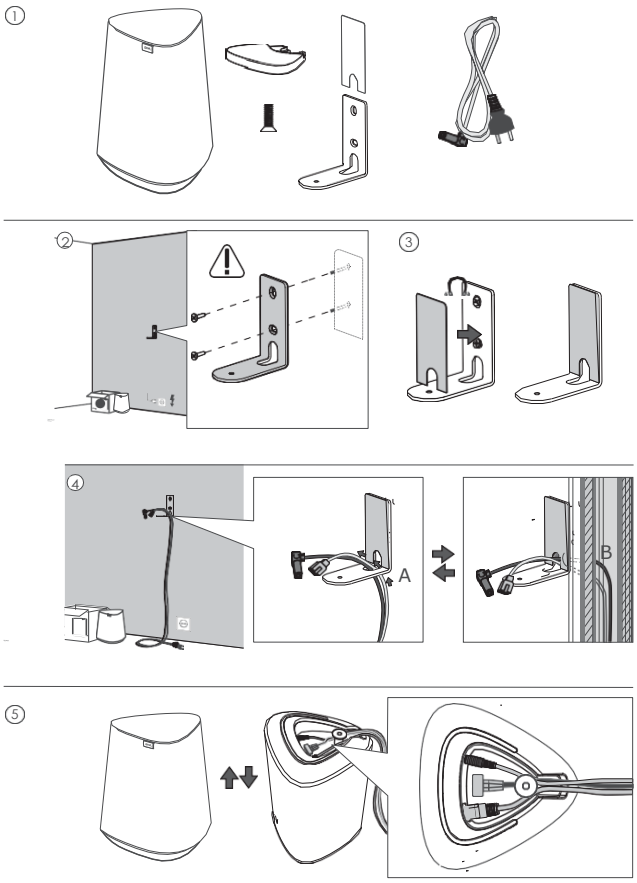

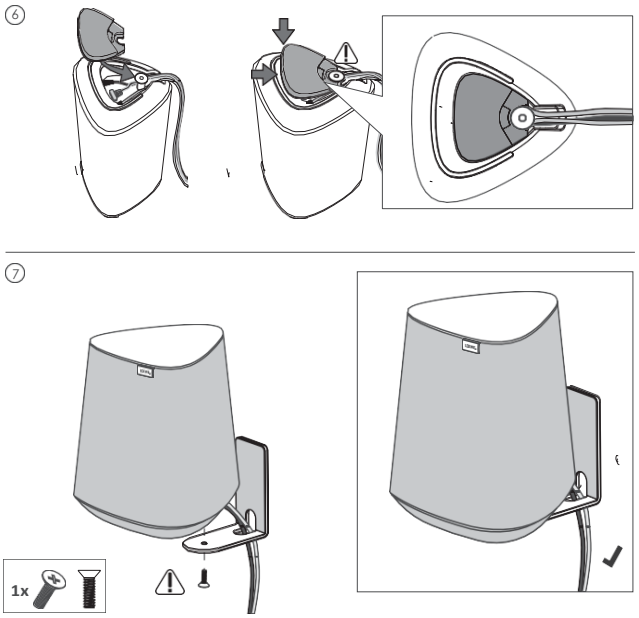

13 Пульт дистанційного керування Assist Audio 1 (опційне додаткове оснащення)

Ви можете керувати своїм динаміком за допомогою пульта дистанційного керування Assist Audio 1. Це додаткове оснащення, яке може бути відсутнім у комплекті. Пульт може постачатися разом з іншими аудіовиробами Loewe.

Пульт дистанційного керування за замовчуванням запрограмовано для використання з аудіосистемою. Якщо ви хочете використовувати його з мультирум-динаміком, вам потрібно буде перепрограмувати його. Одночасно натисніть (Нічний режим) і (Відтворення/Пауза).

Щоб знову використовувати цей пульт дистанційного керування з аудіосистемою, повторіть описаний вище крок або замініть батареї.

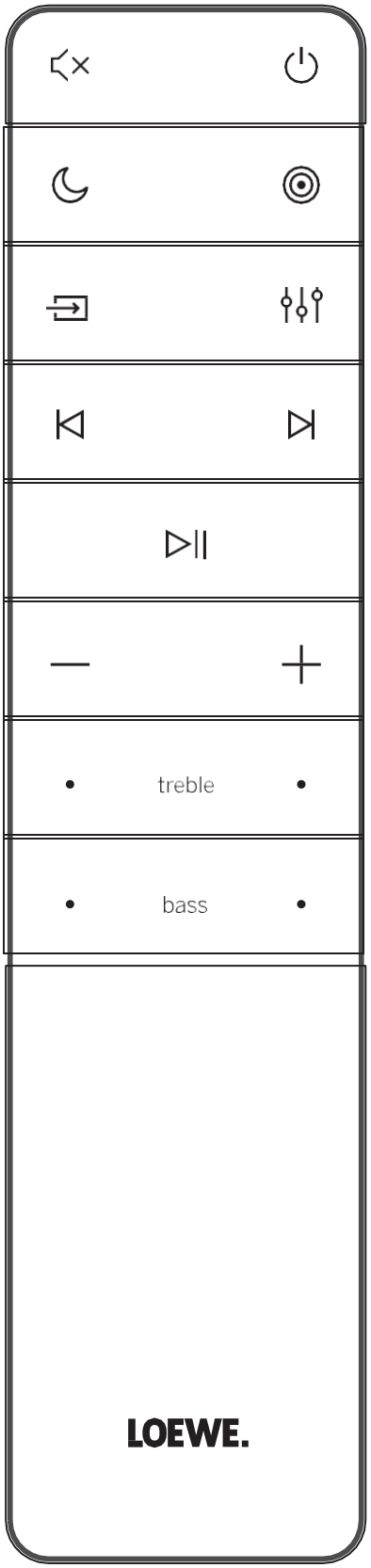

	Вимкнути/увімкнути звук.
	Увімкнення динаміка або перехід у режим очікування.
	Функція відсутня
	Функція відсутня
	Функція відсутня
	Функція відсутня
	Перейти до попереднього аудіотреку в режимі Bluetooth / PLAY-Fi.
	Перейти до наступного аудіотреку в режимі Bluetooth / PLAY-F. Натисніть та утримуйте для активації режиму Bluetooth.
	Відтворення/призупинення відтворення аудіотреку в режимі Bluetooth / PLAY-Fi.
—	Зменшує рівень гучності.
+	Збільшує рівень гучності.
treble	Регулює рівень високих частот.
bass	Регулює рівень низьких частот.

українська

14 Усунення несправностей

У разі несправності пристрою рекомендуємо звіритися з переліком нижче, перш ніж телефонувати в службу підтримки.

Проблема	**Можлива причина**	**Спосіб усунення/примітки**
Система не реагує на сенсорну панель/натискання кнопок.	Можливо, через помилку програмного забезпечення пристрій припинив отримувати команди, тому пристрій потрібно перезапустити, від'єднавши його.	Від'єднайте пристрій від джерела живлення на кілька хвилин, а потім під'єднайте його знову.
Немає звуку з динаміка.	a) Звук на динаміку вимкнений або трек на паузі.	a) Торкніться сенсорної області один раз, щоб увімкнути звук або продовжити відтворення.
	b) Ця проблема може бути зумовлена помилкою програмного забезпечення.	b) Скиньте налаштування пристрою до заводських (див. розділ «Скидання до заводських налаштувань»).
Пристрій Bluetooth не може підключитися до динаміка.	a) Пристрій не підтримує сумісні профілі, необхідні для динаміка.	a) Сумісні лише пристрої з профілем Bluetooth A2DP, AVRCP.
	b) Ви не ввімкнули функцію Bluetooth на пристрої.	b) Інформацію про ввімкнення цієї функції шукайте у посібнику користувача пристрою.
	c) Динамік вже підключений до іншого пристрою з Bluetooth.	c) Від'єднайте підключений пристрій і повторіть спробу.
Низька якість відтворення звуку підключеного пристрою з Bluetooth.	Поганий прийом по Bluetooth.	Перемістіть пристрій ближче до динаміка або усуньте перешкоди між пристроєм і динаміком.
Не встановлюється Wi-Fi.	a) Можливо, мережа Wi-Fi недоступна.	a) Перевірте наявність мережі WLAN на маршрутизаторі.
	b) Дуже слабкий сигнал Wi-Fi.	b) Розмістіть маршрутизатор Wi-Fi ближче до пристрою.
	c) Введений невірний пароль.	c) Переконайтеся, що пароль вірний.
Не вдається знайти пристрій, що підтримується Play-Fi, у застосунку.	Можливо, пристрій від'єднаний від Wi-Fi.	Переконайтеся, що пристрій підключено до Wi-Fi.
Не вдається відтворити музику Play-Fi.	a) Послугу або контент припинено.	a) Певні мережеві служби або вміст, доступні через пристрій, можуть стати недоступними, якщо постачальник послуг припинить надання послуг.
	b) Невдале перше налаштування динаміка.	b) Якщо перше налаштування не вдалося, закрийте DTS Play-Fi. Перезапустіть застосунок.
	c) Ви раніше використовували динамік у застосунку Play-Fi як стереопару або об'ємний звук.	c) Якщо динамік налаштовано як стереопару або об'ємний звук, перед використанням його потрібно від'єднати в застосунку
Не вдається відтворити музику з джерела Bluetooth/LINE IN/Multiroom	Динамік перебуває в активному режимі WDAL2.0, який має вищий пріоритет, ніж інші режими	Необхідно перевести головну аудіосистему в режим очікування або від'єднати динамік від мережі WDAL2.0 (встановити відповідний перемикач головної аудіосистеми в положення «ВИМК.»).

українська

Утилізація

Утилізація використаного електричного та електронного обладнання та батарей.

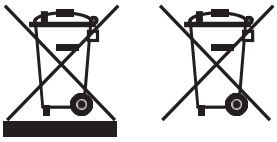

Символ перекресленого смітника на колесах на виробі або його упаковці вказує на те, що цей виріб не можна утилізувати як звичайні побутові відходи, а потрібно повернути до пункту збору для переробки електричного та електронного обладнання та батарей. Допомагаючи належним чином утилізувати цей виріб, ви захищаєте навколишнє середовище та здоров’я людей. Неналежна або невірна утилізація загрожує навколишньому середовищу та здоров'ю. Для отримання додаткової інформації про переробку цього виробу зверніться до місцевих органів влади або місцевої служби утилізації відходів.

Технічні характеристики

Тип пристрою Loewe:	klang mr1	klang mr3	klang mr5
Арт. №:	60604D10	60605D10	60606D10
Живлення:	Зм. стр. 100BV – 240 В ~ 50/60 Гц		
Потужність аудіовиходу:	15 Вт (скв.)	75 Вт (скв.)	90 Вт (скв.)
Потужність відтворення музики:	30 Вт	150 Вт	180 Вт
Споживання потужності в режимі очікування:	0,3 Вт	0,3 Вт	0,3 Вт
Споживання потужності у режимі очікування мережі:	4,0 Вт – 7,0 Вт	4,0 Вт – 7,0 Вт	4,0 Вт – 7,0 Вт
Частотна характеристика:	75 Гц – 20 кГц	41 Гц – 20 кГц	36 Гц – 20 кГц
Підтримувані стандарти WLAN:	IEEE 802.11a/b/g/n/ac		
Діапазон потужності/частоти WLAN:	Максимальна потужність <100 мВт за 2400 – 2483,5 МГц Максимальна потужність <100 мВт за 5150 - 5350 МГц Максимальна потужність <100 мВт за 5470 - 5725 МГц Максимальна потужність <100 мВт за 5725 - 5850 МГц		
Версія Bluetooth:	V4.2		
Діапазон потужності/частоти Bluetooth:	Максимальна потужність <10 мВт за 2402 - 2480 МГц		
Протоколи Bluetooth:	A2DP, AVRCP		
Розміри пристрою (Ш x В x Г):	160 x 188 x 154 мм	196 x 321 x 187 мм	225 x 401 x 215 мм
Вага пристрою:	1,2 кг	3,2 кг	4,4 кг
Температура довкілля:	5° C – 35° C		
Відносна вологість (без утворення конденсату):	20 – 80%		

українська

Ліцензії

Виготовлено за ліцензією DTS, Inc. (для компаній, головний офіс яких знаходиться в США/Японії/Тайвані) або за ліцензією DTS Licensing Limited (для всіх інших компаній). DTS, DTS Play-Fi, Play-Fi та логотипи DTS Play-Fi та Play-Fi є зареєстрованими товарними знаками або товарними знаками DTS, Inc. у Сполучених Штатах та інших країнах. © 2021 DTS, Inc. УСІ ПРАВА ЗБЕРЕЖЕНО.

Логотип Wi-Fi CERTIFIED® є зареєстрованим товарним знаком Wi-Fi Alliance®.

Словесний знак і логотипи Bluetooth® є зареєстрованими товарними знаками Bluetooth SIG Inc., і будь-яке використання таких знаків компанією Loewe Technology GmbH здійснюється за ліцензією. Інші товарні знаки та торгові назви належать їхнім відповідним власникам.

Програмне забезпечення Spotify регулюється ліцензіями третіх сторін, які можна знайти за адресою:

www.spotify.com/connect/third-party-licenses

Google, Google Play і вбудований Chromecast є товарними знаками Google LLC. Google Assistant недоступний певними мовами та в деяких країнах.

Використання значка «Працює з Apple» означає, що додаткове оснащення розроблене спеціально для роботи з технологією, зазначеною на значку, і сертифіковане розробником на відповідність стандартам продуктивності Apple.

Apple, AirPlay, iPad, iPhone і iPod touch є товарними знаками Apple Inc., зареєстрованими в США та інших країнах.

Щоб керувати цим динаміком із підтримкою AirPlay 2, потрібна версія 11.4 iOS або пізніша.

Усі назви продуктів і компаній є товарними знаками™ або зареєстрованими® товарними знаками їхніх відповідних власників. Їхнє використання не означає жодної приналежності до них або схвалення ними.

loewe.tv

Loewe Technology GmbH

Центр обслуговування
клієнтів Індустріштрассе
11
96317 Кронах, Німеччина
Тел. +49 9261 99-500
Факс +49 9261 99-515
E-mail: ccc@loewe.de

Надруковано у
Німеччині
Версія 1, 07.21
MJ/JK/LC

У тексті цього документу
можливі зміни